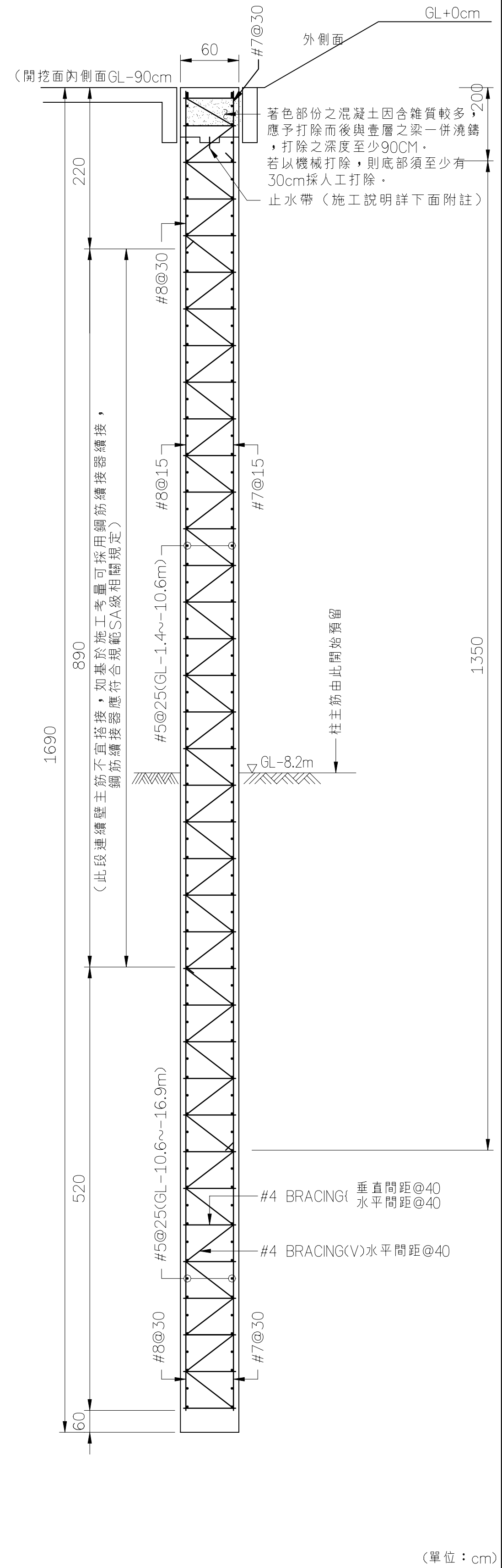

連續壁配筋剖面圖

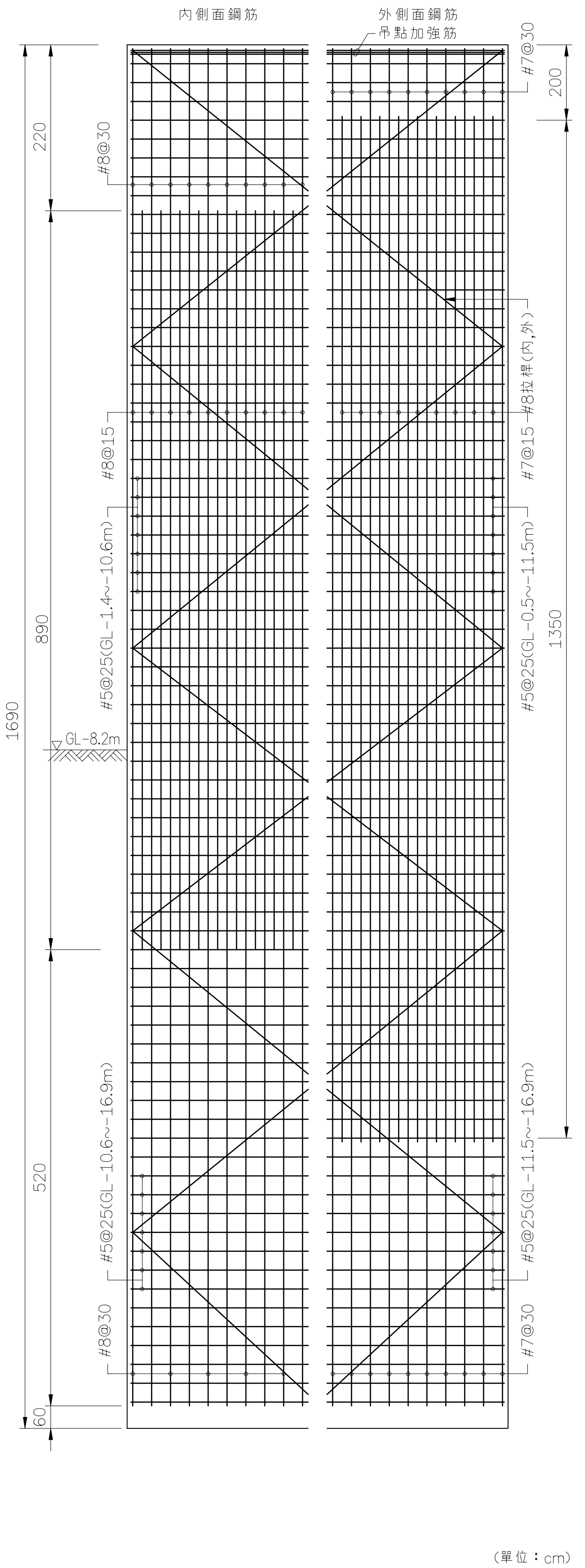

連續壁配筋正立面圖

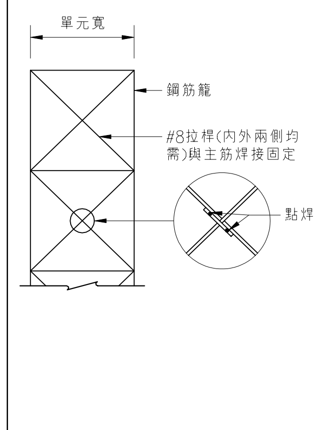

鋼筋籠兩側之吊桿

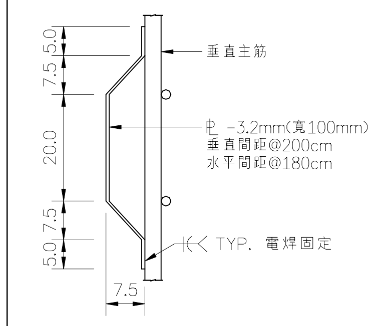

護耳（SPACER）詳圖

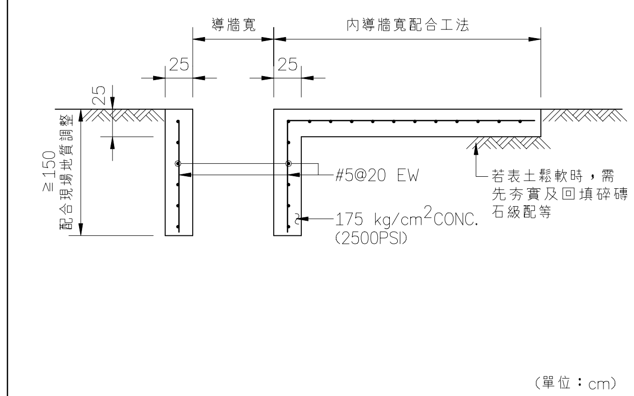

導牆配筋圖

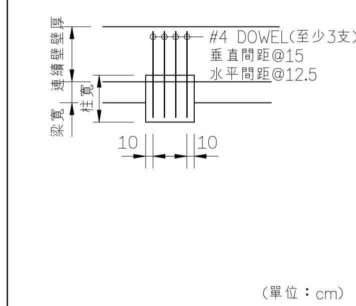

柱之DOWEL剖面

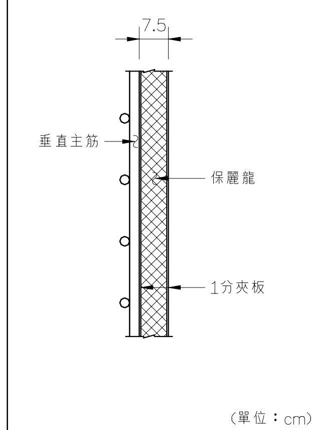

DOWEL處之被覆立面

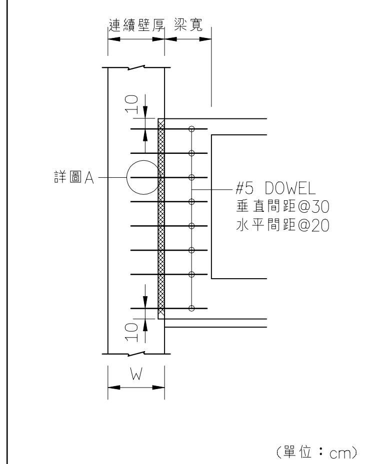

基礎梁DOWEL立面

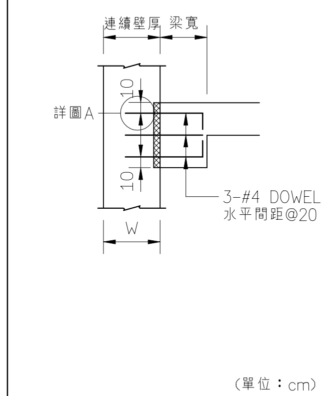

其它邊梁之DOWEL立面

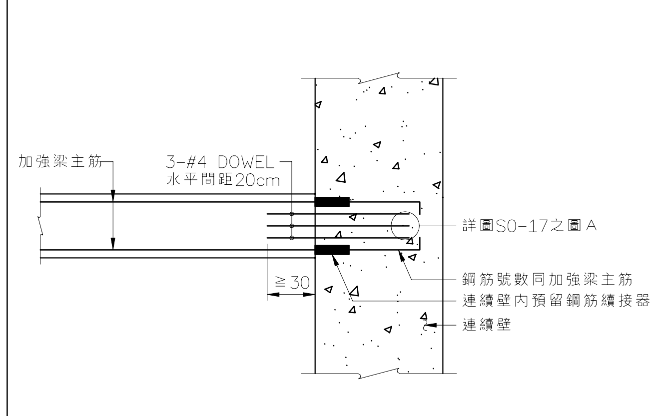

無梁版內含加強梁與連續壁接合詳圖

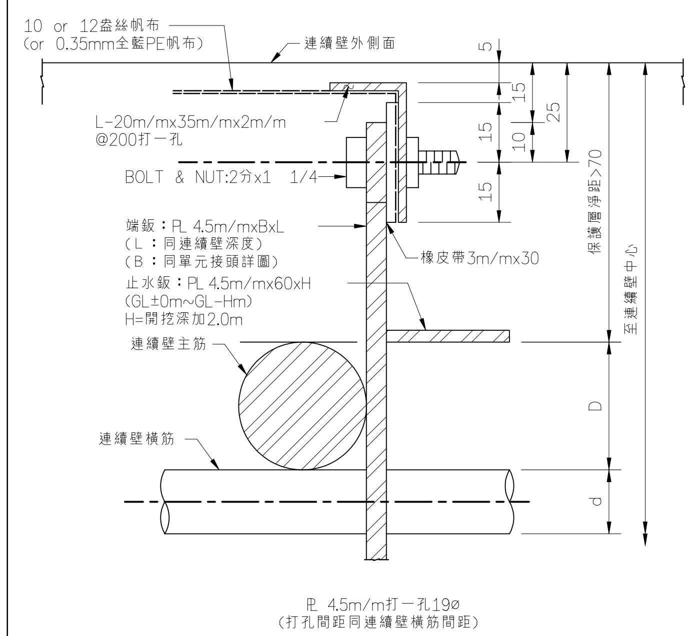

端鈑式接頭細部尺寸詳圖

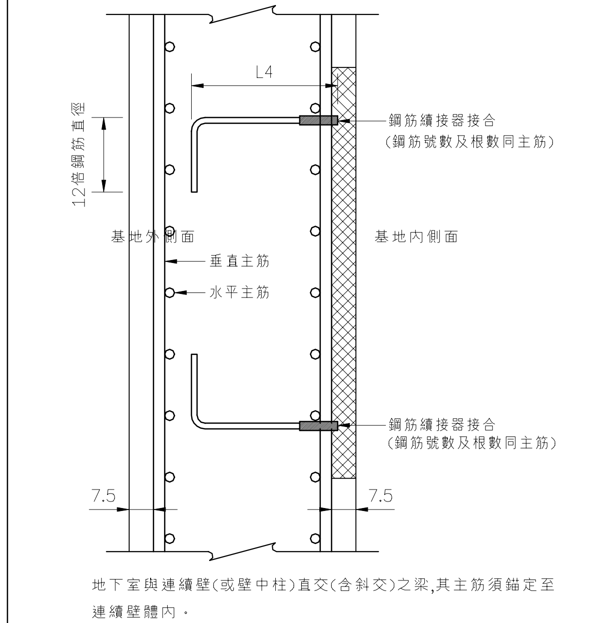

連續壁與梁(含地梁及小梁)接合剖面圖

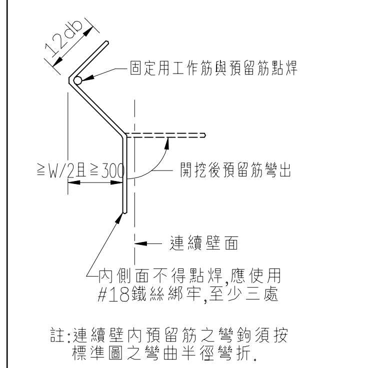

圖A

註： 連續壁頂劣質混凝土敲除後重灌之防水處理止水帶施工說明：

1、 工作縫內止水帶使用膨脹性橡膠鐵板止水帶或膏狀膨脹性止水膏配合10x25(mmxmm)水膨脹性止水條固定於已澆築完成之混凝土上；其確實做法及材料性能，施工前承包商須提出大樣經建築師認可。

2、 止水帶除須安裝確實外，於澆築混凝土前必須先行澆築1:1純水泥砂漿於止水帶上面，使澆築混凝土時不致因骨材分離造成止水帶失效，而產生漏水。

圖號	張號
10 / S0	66 / 146

業主/工程名稱

嘉義市文化路
文化廣場及
景觀風貌
改善工程計畫–
嘉義市原署嘉醫院
闢建廣場工程

連續壁配筋圖一

簽章

附 註：

※ 起造人.承造人注意事項

一.承造人應會同主任技師詳閱圖說、核算數量及安全性並實地勘察。如有疑義、請在開標或承攬前提出,否則視為充份了瞭解
二.開工前、承造人應會同起造人申請鑑界、按指定界線依圖放樣經主任技師核對無誤後施工.若有不符、請通知建築師辦理變更設計,否則如有糾紛由起造人,承造人負責
三.必須切實按照核定圖樣施工,原設計如有未盡理想之處,欲予變更時,須先辦妥變更設計,核准後再行施工,請勿擅自更改。
四.本圖若經政府核准有案,其主要結構及尺寸部份,起造人,承造人必須按圖施工,至於施工處理之一切技術措施及品質管制建材材質概由承造人之技師及其負責人負一切安全責任,並按時申報查驗是否按圖施工,否則其後果由起造人或承造人負責。
五.施工中主要結構部份,應按照規定逐步由承造人提出混凝土及鋼筋檢驗報告並按時申報開工及展期等手續,以備竣工後申領使用執造
六.施工期間、承造人應依法妥設安全防護措施,不可將建築材料堆置於道路上妨礙交通,並嚴禁非工程人員進入,確保公共設施 鄰房及人員之安全。
七.房屋完成後,立即拆除工寮,並將房屋周圍道路水溝,清理修復,然後由承造商申請核發使用執照
八.如有其它臨時發生之疑問,請即提出研討或向縣市政府建管單位書面查詢,切勿擅自解釋法令或施做
九.開挖地下室如遇有與安全措施圖樣或鑽探報告不符之土壤分佈時,應隨時通知設計人檢討修正,否則由承造人負安全責任
十.承造人應負責向主管建築機關報請開工、勘驗、竣工、展期及申請使用執照之一切手續與費用。
十一.模板製做前、應先由承造人繪就模板支撐結構及大樣圖經主任技師核算無誤後方得施工。
十二.承造人不得使用下列材料:(1)海砂(2)含有輻射量之鋼筋

翁壽生
建築師事務所
600
嘉義市公明路80號
TEL:(05)2713367
FAX:(05)2713370

次數	日期	修改內容
△		
△		

核准	日期
校核	
設計	
繪圖	
業務號碼	

Z:\03設計案\06景觀\署嘉廣場\0807\圖說\結構\S0-10