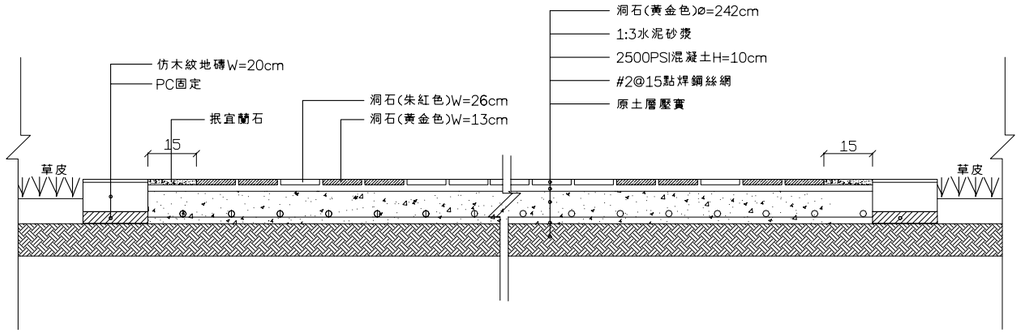

D-1 / D 剖面詳圖S=1:10

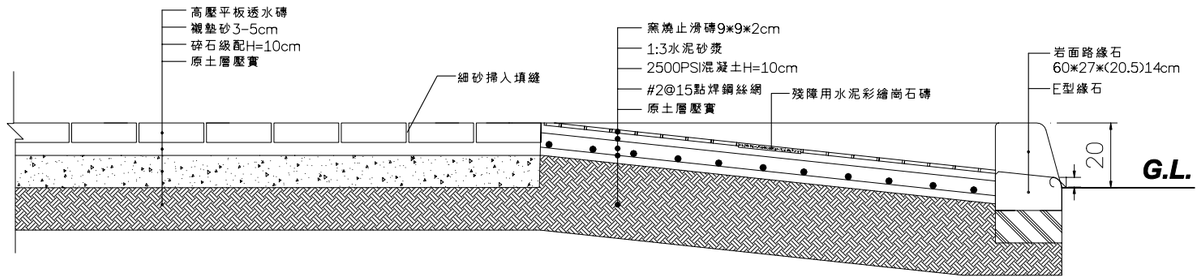

D-2 / D 剖面詳圖S=1:10

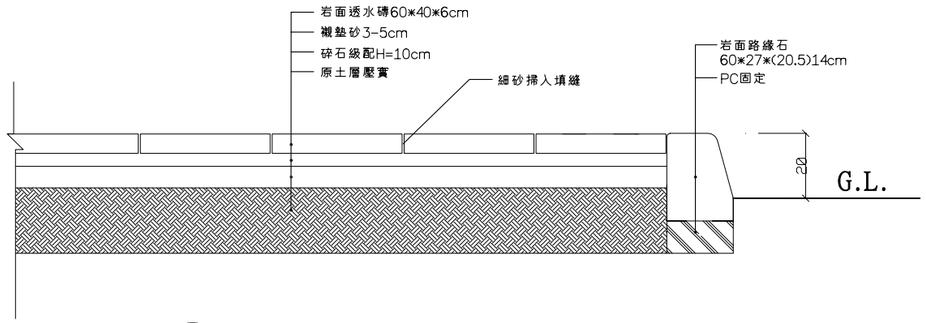

D-3 / D 剖面詳圖S=1:10

殘障用水泥彩繪崗石磚

尺寸:30*30*3cm

產品規範

一.本地磚之面層材質採資源回收環保陶瓷人造石及天然石碎粒加石粉等添加物,地磚之底層為水泥粗砂及環保陶瓷人造石等材質,經機器高壓震盪成型後再做研磨噴砂等處理.

二.本產品施工前需檢送

(1)環保標章認証產品證書

(2)資源回收廠商證明

(3)樣品及目錄須設計單位核可

三.抗壓強度4000psi以上

四.磚材厚度3CM面料耐磨層必須1CM以上

五.完工時須檢附環保署資源回收再利用之產源申報紀錄表.

六. 完工後須檢附出廠証明及保固書方可驗收.

窯燒止滑磚

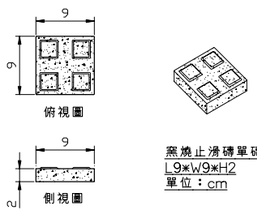

材料規範:

(一) 規格要求：

長90±1mm

寬90±1mm

厚20±1mm

1. 吸水率(CNS619) ≦0.2 %以下
2. 抗折 (CNS3299) +2265110kgf/cm2

(二) 窯燒止滑磚表面有四個止滑突點，具有止滑效果．

(三) 施工方法需採用硬底施工法．

(四) 樣品須送設計單位審核通過後方可施工．

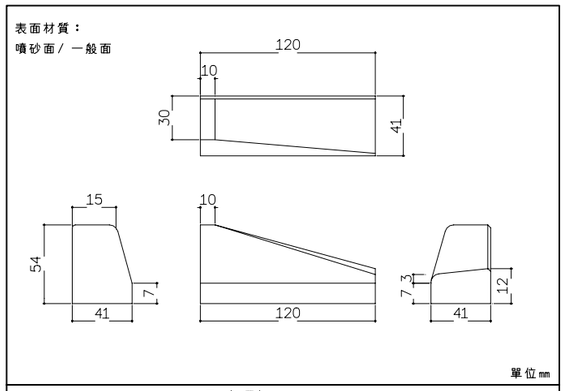

E 左型
無障礙坡道藝術緣石

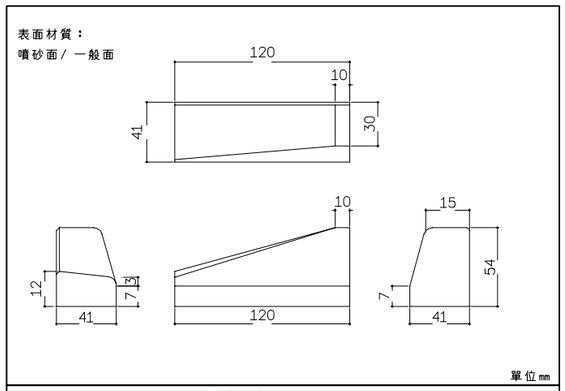

E 右型
無障礙坡道藝術緣石

坡道預鑄緣石（濕式施工）施工規範：

一．現場先行放樣，訂定高程，依圖說規定於開挖基礎，施作一層平整之ＰＣ基礎．

二．設定水平標線，以砂漿打底後黏貼緣石．

三．排砌時緣石接縫應平整，緣石線應平直．

四．成品不得人工搗灌或現場澆灌．

五．施工前，應先送緣石之樣品、工廠登記證影本、台灣區水泥製品公會會員證影本、經濟部標準檢驗局正字標記證書影本及經濟部標準檢驗局ＣＮＳ１２６８１、ＣＮＳ１４００１認可廠商證書影本予設計單位或業主審查簽認之後方可施作，並不得任意更改材料．

六．施工完成後，於驗收時須檢附內含工程名稱、廠商、規格、顏色及數量之生產暨出廠證明書，所有證書影本均需加蓋公司正章及與正本相符字樣．

七．為維護業主權益及設計監造之原設計理念，並確保緣石之品質、製造材料與色澤之一致性，同一工程使用之緣石必須為同一廠商所生產．

坡道預鑄緣石材料規範：

製作材料：

底層－水泥、細砂、碎石．

表層－水泥、細砂、色料（無機性氧化鐵）．

製作方法：

水泥、骨材及水量之配比由電腦自動測試給料，經拌合、澆置底層強力震動後再澆置表層強力震動，經機械高壓一體脫模成型．

品質要求：

製品各部尺寸需符合設計尺寸，表面應整齊無缺損，不得有裂痕或邊角不完整、破損等情形存在，同一合約工程製品色澤應一致，並採用耐候性及抗紫外線高之無機性色料，不得採用有機色料．

面層厚度：大於８㎜．

產品規格：詳設計圖說．

圖號	張號
13 / B	49 / 146

業主／工程名稱

嘉義市文化路文化廣場及景觀風貌改善工程計畫－嘉義市原署嘉醫院關建廣場工程

DD-1~DD-3剖面詳圖

殘障用水泥彩繪崗石磚
'窯燒止滑磚'
坡道預鑄緣石
材料規範

簽章

附 註 ：

※ 起造人,承造人注意事項

一.承造人應會同主任技師詳閱圖說、核算數量及安全性並實地勘察,如有疑義、請在開標前來標前提出,否則視為充份了解解

二.開工前、承造人應會同起造人申請圍籬、按指定界線依圖放樣經主任技師核對無誤後施工,若有不符,請通知後鄰部辦理變更設計,否則如有糾紛由起造人,承造人負責

三.必須切實按照核定圖樣施工,倘設計如有未盡理想之處,欲予變更時,請先辦妥變更設計,核准後再行施工,請勿擅自更改.

四.本圖影經政府核准有案,其主要結構及尺寸部份,起造人,承造人必須按圖施工,並於施工過程之一切技術措施及品質管制建材質檢由承造人之技師及其負責人負一切安全責任,並按時申報查驗是否按圖施工,否則其後果由起造人或承造人負責.

五.施工中主要結構部份,應按照規定拔沙由承造人提出混凝土及鋼筋檢驗報告並按時申報開工及層期等手續,以備施工後申領使用執照

六.施工期間、承造人應依法妥設安全防護措施,不可將建築材料堆置於道路上妨礙交通,並聘請非工程人員維入,確保公共設施、鄰居及人員之安全.

七.房屋完成後,立即拆除工寮,並將房屋周圍道路示溝,清理修復,然後由承造商申請核發使用執照

八.如有其它臨時發生之疑問,請即提出研討或向轄市政府發審單位審查查詢,切勿擅自解釋法令或施做

九.開挖地下室如遇有與安全措施圖樣或構築報告不符之土壤分佈時,應隨時通知設計人做討修正,否則由承造人負安全責任

十.承造人應負責向主管機關辦理報請開工、勘驗、竣工、場鑑及申請使用執照之一切手續與費用.

十一.模板製做前、應先由承造人繪就模板支撐結構及大樣圖經主任技師核算無誤後方得施工.

十二.承造人不得使用下列材料:(1)海砂(2)含有輻射量之鋼筋

翁壽生
建築師事務所
600
嘉義市公明路80號
TEL:(05)2713367
FAX:(05)2713370

次數	日期	修改內容
3		
2		
1		

核准	日期
校核	
設計	
繪圖	
業務號碼	

Z:\03設計案\06景觀\署嘉廣場\0807\圖說\景觀\B-13