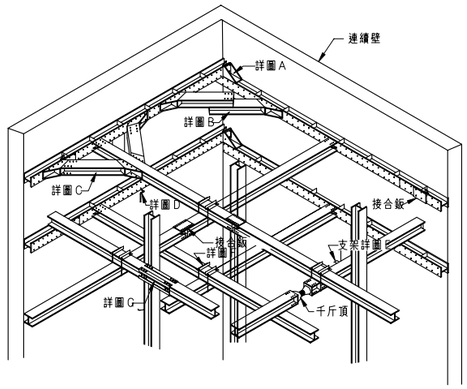

安全措施局部示意圖

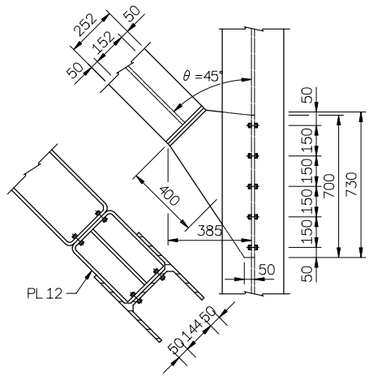

詳圖 C

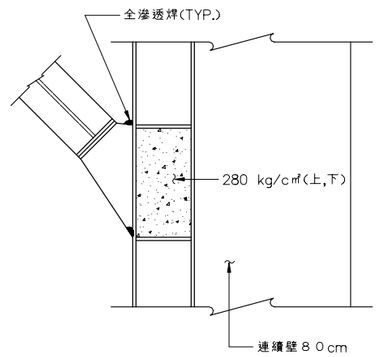

大斜撐與圍令交接面示意圖

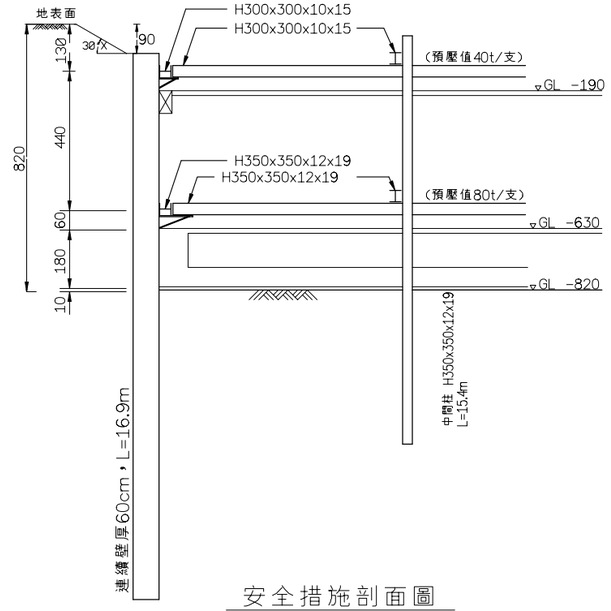

安全措施剖面圖

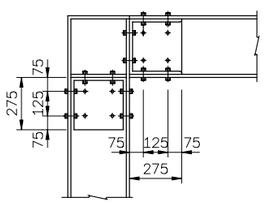

詳圖 A

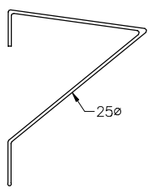

詳圖 D

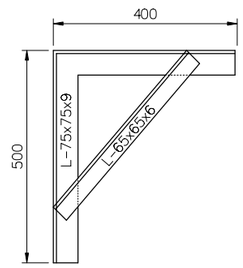

詳圖 E

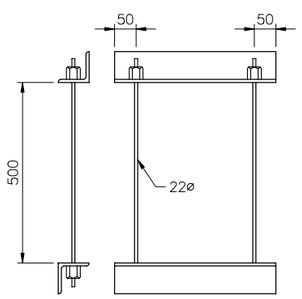

詳圖 F

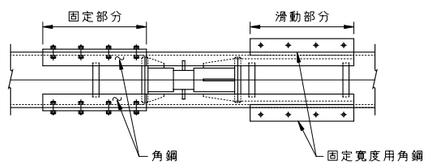

詳圖 G

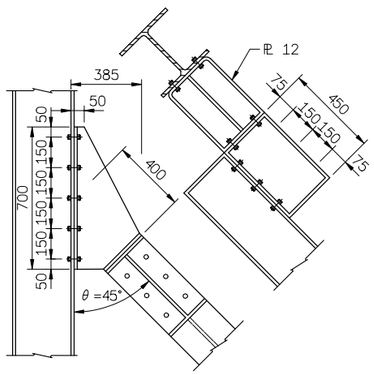

詳圖 B

安全措施施工說明:

1．本工程安全措施設計，乃依據業主提供之鑽探資料，做為初步設計，本安全措施開挖圖僅供參考．
2．安全措施施工前承包商應根據現場實際狀況，提出安全措施及支撐設計圖、計算書及施工計劃書由其所聘專業技師簽署後，送建築師審核後，經同意後始可施工．
3．若本工程土壤性質為透水層，則承包商應於開挖外側面作好止水措施後，才可進行開挖．
4．開挖時遇有地下水滲漏，應立即停止開挖，作好止水措施後，方得繼續施工．
5．中間樁應避開梁、柱、牆及基樁等位置．
6．每道主副水平支撐其架設間距若無特別標示時不得超過六公尺，並應設置千斤頂，且須設保護匣．
7．挖土至各支撐面下５０公分處，應停止開挖，立即架設支撐，擋土支撐架設完成後，始可繼續挖土．
8．壁體與橫擋間的空隙，須以混凝土加ＥＰＯＸＹ填充緊密之．
9．水平支撐與橫擋成斜交，則接合處須電銲成剛性接頭，並視情況需要加設止滑措施．
10．中間樁之打釘及拔除應避免造成擾鄰及損鄰之情況，必要時承商應考慮採用引孔或其他可行替代方式施工，若採用引孔時開挖面下需加根固處理，承商並不得另外要求計價．
11．構台柱除非經檢討核可外，不得與安全支撐之中間柱共構．
12．承包商得視需要於連續壁接頭處加做止水措施，若因工程之需要必需抽水，承包商需先擬定抽水計畫，並評估其對道路及鄰房之影響，送交設計單位核可後方得施工．
13．本工程採責任施工,施工安全由承包商負全責．

開挖步驟說明:

1.基地內於GL-10.5m處裝設水壓計，並於地下室開挖施工時，進行基地內抽水，嚴密監測第四層土層頂面地下水壓力之變化情形，避免第三層黏土層上舉破壞
2.明挖至GL-0.9m,施作導牆，強度達要求後，施作連續壁
3.開挖至GL-1.9m，於GL-1.3m架設第一層支撐及圍令，預力40T/支
4.開挖至GL-6.3m，於GL-5.7m架設第二層支撐及圍令，預力80T/支
此階段開挖時,GL-9.75m下之水壓不得大於5.1T/M2,以防上舉破壞
5.開挖至GL-8.20m，施作筏基版、地梁及B1F樓版
此階段開挖時,GL-9.75m下之水壓不得大於2.3T/M2,以防上舉破壞
6.移去第二層支撐，施作B1F地下室側牆、柱、1F梁、版
7.移去第一層支撐

NOTE:
1.第二層支撐須俟地梁澆置完成，且混凝土達到需要強度後，始可拆除支撐
2.第一層支撐須俟1FL澆置完成，且混凝土達到需要強度後，始可拆除支撐

圖號	張號
9 / S0	65 / 146

業主/工程名稱

嘉義市文化路
文化廣場及
景觀風貌
改善工程計畫－
嘉義市原署嘉醫院
關建廣場工程

開挖安全措施
剖面圖

簽章

附註：

※ 起造人,承造人注意事項

一.承造人應會同主任技師詳閱圖說、核算數量及安全性並實地勘察，如有疑義、請在開標或承攬前提出,否則視為充份了瞭解.
二.開工前、承造人應會同起造人申請鑑界、按指定界線依圖放樣經主任技師核對無誤後施工,若有不符,請通知建築師辦理變更設計,否則如有糾紛由起造人,承造人負責.
三.必須切實按照核定圖樣施工，惟設計如有未盡理想之處,欲予變更時,須先辦妥變更設計,核准後再行施工,請勿擅自更改.
四.本圖新經政府核准有案,其主要結構及尺寸部份,起造人,承造人必須按圖施工,並於施工過程之一切技術措施及品質實制建材質責由承造人之技師及其負責人負一切安全責任,並按時申報查驗是否按圖施工,否則其後果由起造人或承造人負責.
五.施工中主要結構部份,應按照規定逐步由承造人提出混凝土及鋼筋檢驗報告並按時申報開工及展期等手續,以備竣工後申領使用執造.
六.施工期間、承造人應依法妥設安全防護措施,不可將建築材料堆置於道路上妨礙交通,如遇特殊工程人員傷人,確保公共設施、鄰房及人員之安全.
七.房屋完成後,立即拆除工寮,並將房屋周圍道路溝渠清理整復,然後由承造商申請核發使用執照.
八.如有其它臨時發生之疑問,請即提出研討,如向執行政府陳報單位審查查詢,切勿擅自解釋法令或施做.
九.開挖地下室如遇有與安全措施圖樣或機探報告不符之主壤分佈時,應隨時通知設計人檢討修正,否則由承造人負安全責任.
十.承造人應負責向主管建築機關報請開工、勘驗、竣工、展期及申請使用執照之一切手續與費用.
十一.模板製做前、應先由承造人繪就模板支撐結構及大樣圖經主任技師核算無誤後方得施工.
十二.承造人不得使用下列材料:(1)海砂(2)含有輻射量之鋼筋

翁壽生
建築師事務所
600
嘉義市公明路80號
TEL:(05)2713367
FAX:(05)2713370

次數	日期	修改內容
△		
△		

核准	日期
校核	
設計	
繪圖	
業務號碼	

Z:\03設計案\06景觀\署嘉廣場\0807\圖說\結構\S0-9