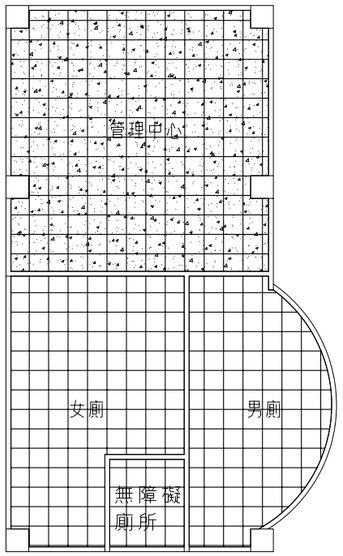

一樓天花板平面圖

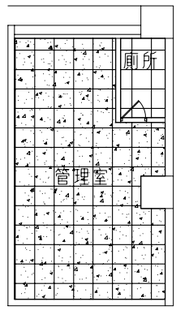

地下室天花板平面圖

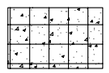

玻纖天花板

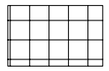

鋁箔複合天花板

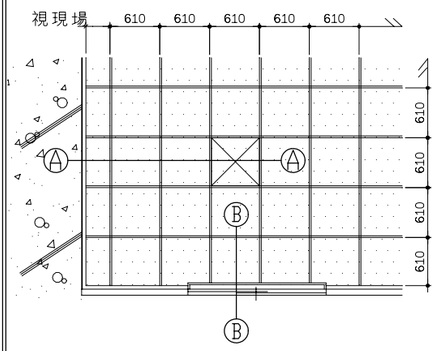

天花板平面示意圖 單位:mm

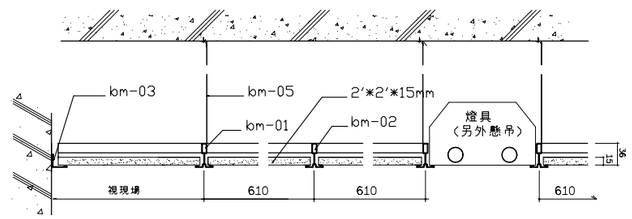

A-A燈具接頭詳剖圖 單位:mm

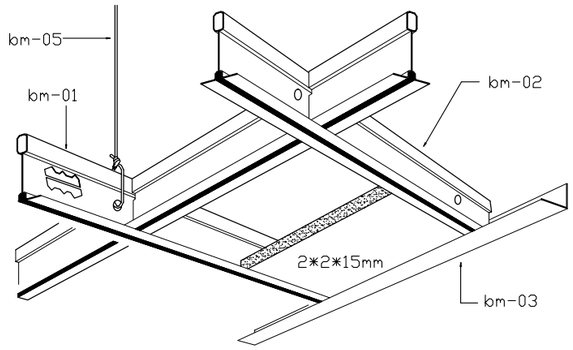

施工按裝示意圖 單位:mm

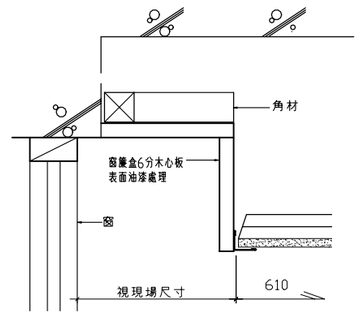

B-B窗簾盒接頭詳剖圖 單位:mm

編號	bm-01	bm-02	bm-03	bm-05
名稱	主　架	支　架	壁　條	吊　筋
型式	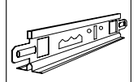	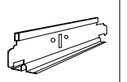	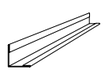	
長	3660	1220,610	3050	
寬	24	24	24	
高	36	36	24	
附註	0.31mm 熱浸鍍鋅鐵板	0.31mm 熱浸鍍鋅鐵板	0.5mm 熱浸鍍鋅鐵板	以鍍鋅鐵絲配合火藥擊釘,主架每隔 1220mm 固定於樓版.

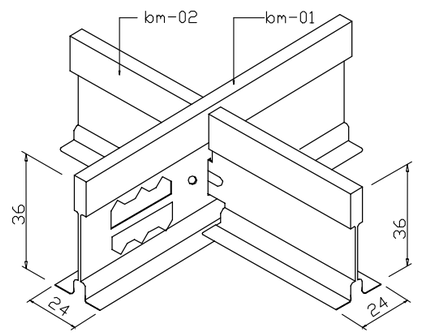

輕鋼架接頭示意圖 單位:mm

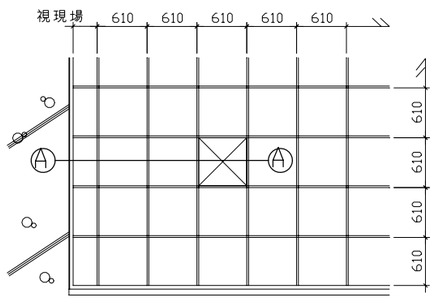

明架天花板平面示意圖 單位:mm

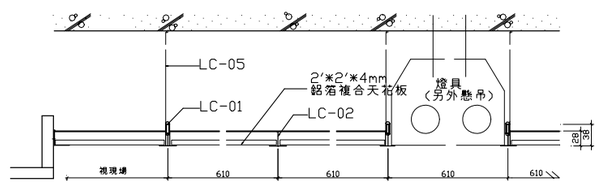

A-A燈具接頭詳剖圖 單位:mm

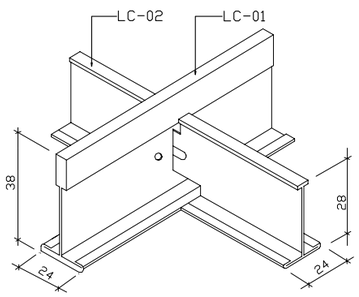

輕鋼架接頭示意圖 單位:mm

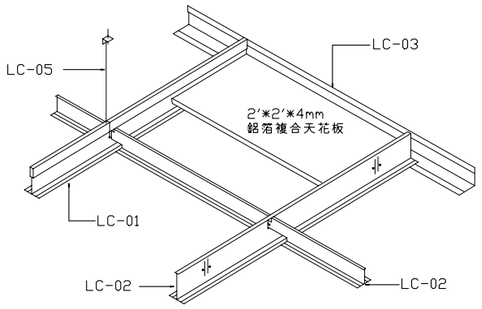

施工按裝示意圖

施工規範:
1.本工程採用鋁箔複合天花板2'*2'*4mm
2.鋁箔複合天花板材質特性如下:
a.材質為12層鋁箔貼合,不下陷,表面容易清洗.
b.隔音率為25以上
c.無甲苯釋出(CNS 1349)
d.彎曲破壞載重25kg以上(CNS10994)
3.內政部建築新技術,新工法,新設備及新材料審核認可
4.符合CNS6532耐燃標準

編號	LC-01	LC-02	LC-03	LC-05
名稱	主　架	支　架	壁　條	吊　筋
型式				
長	3660	1220,610	3050	
寬	24	24	24	
高	38	28	24	
附註	0.35mm 熱浸鍍鋅鐵板	0.35mm 熱浸鍍鋅鐵板	0.35mm 熱浸鍍鋅鐵板	以鍍鋅鐵絲配合火藥擊釘,主架每隔1220mm固定於樓版

鋁箔複合天花板詳圖

施工規範 :
1.本工程採用高密度玻纖板其規格:2*2*15mm
2.玻纖板材質特性如下:
a.材質為高密度玻璃纖維
b.表面以80g/m² 玻纖蓆背貼鋁箔貼合處理
c.NRC吸音率為0.70以上(CNS9065-A3165測試)
d.STC 20db
e.防火特性:面材須符合 CNS6532測試 1級
f.密度100kg/m³ 背覆鋁箔
g.無塵級數 CLASS100(FED 209D)
h.反射率依45度0度擴散反射率須高於80%
3.以上所有項目均須提供國內專業測試報告及製造廠出廠證明,製造廠商須符合ISO9002,CNS12682品質系統保證,國內環保標章.
4.本工程由廠商責任施工,驗收同時須附出廠証明,與出具保固書
5.原廠出具出廠證明,施工前須送原設計單位審核通過方可施工
6.造型防鏽全烤漆骨架達一小時防火 (CNS12514)

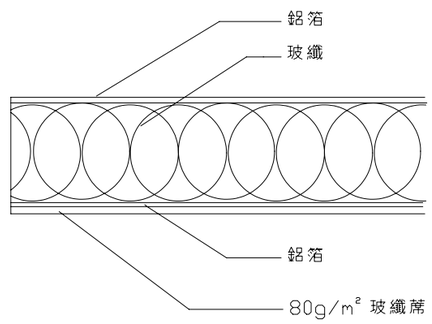

玻纖天花板詳圖

圖號	張號
3 / A7	28 / 146

業主/工程名稱

嘉義市文化路
文化廣場及
景觀風貌
改善工程計畫-
嘉義市原署嘉醫院
關建廣場工程

天花板詳圖

簽章

附註 :

※ 起造人,承造人注意事項

一.承造人應會同主任技師詳閱圖說、核算數量及安全性並實地勘察,如有疑義、請在開標前來函提出,否則視為充份了瞭解.
二.開工前、承造人應會同起造人申請觀察、按指定界樁或圖說規劃主任技師核對無誤後施工,若有不符、請通知建築師辦理變更設計,否則如有糾紛由起造人、承造人負責.
三.必須切實按照核定圖樣施工,原設計如有夷畫現場之處,欲予變更時,須先辦妥變更設計,待准後再行施工,違的權自更改.
四.本圖經建築府核准有案,其主要結構及尺寸部份,起造人,承造人必須按圖施工,並於施工處置之一切設備措施及品質管制建材材質與由承造人之技師及其負責人負一切安全責任,並按時申報查驗是否按圖施工,否則其後果由起造人或承造人負責.
五.施工中主要結構部份,應按照規定逐步由承造人提出混凝土及鋼筋檢驗報告並按時申報開工及複期等手續,以備發工後申領使用執造
六.施工期間、承造人應依法妥設安全防護措施,不可將建築材料堆置於道路上妨礙交通,並避免於工程人員進入,確保公共設施"鄰房及人員之安全.
七.興建完成後,立即拆除工寮,並將興建周圍道路水溝,清理整復,然後由承造商申請核發使用執照
八.如有其它職時發生之疑問,請即提出研討,或向轄市政府建管單位審查答詢,切勿擅自解釋法令或施做
九.開挖地下室如遇有模安全措施圖樣或機具與他不符之土壤分佈時,應隨時通知設計人檢討修正,否則由承造人負安全責任
十.承造人應負責向主管建築機關報請開工、勘驗、竣工、展期及申請使用執照之一切手續與費用.
十一.模板製做前、應先由承造人繪就模板支撐結構及大樣圖經主任技師核算無誤後方得施工.
十二.承造人不得使用下列材料:(1)海砂(2)含有輻射量之鋼筋

翁壽生
建築師事務所
600
嘉義市公明路80號
TEL:(05)2713367
FAX:(05)2713370

次數	日期	修改內容
3		
2		
1		

核准	日期
校核	
設計	
繪圖	
業務號碼	

Z:\03設計案\06景觀\署嘉廣場\0807\圖說\建築\A7-3