DET "1" 接合詳圖

單位: mm

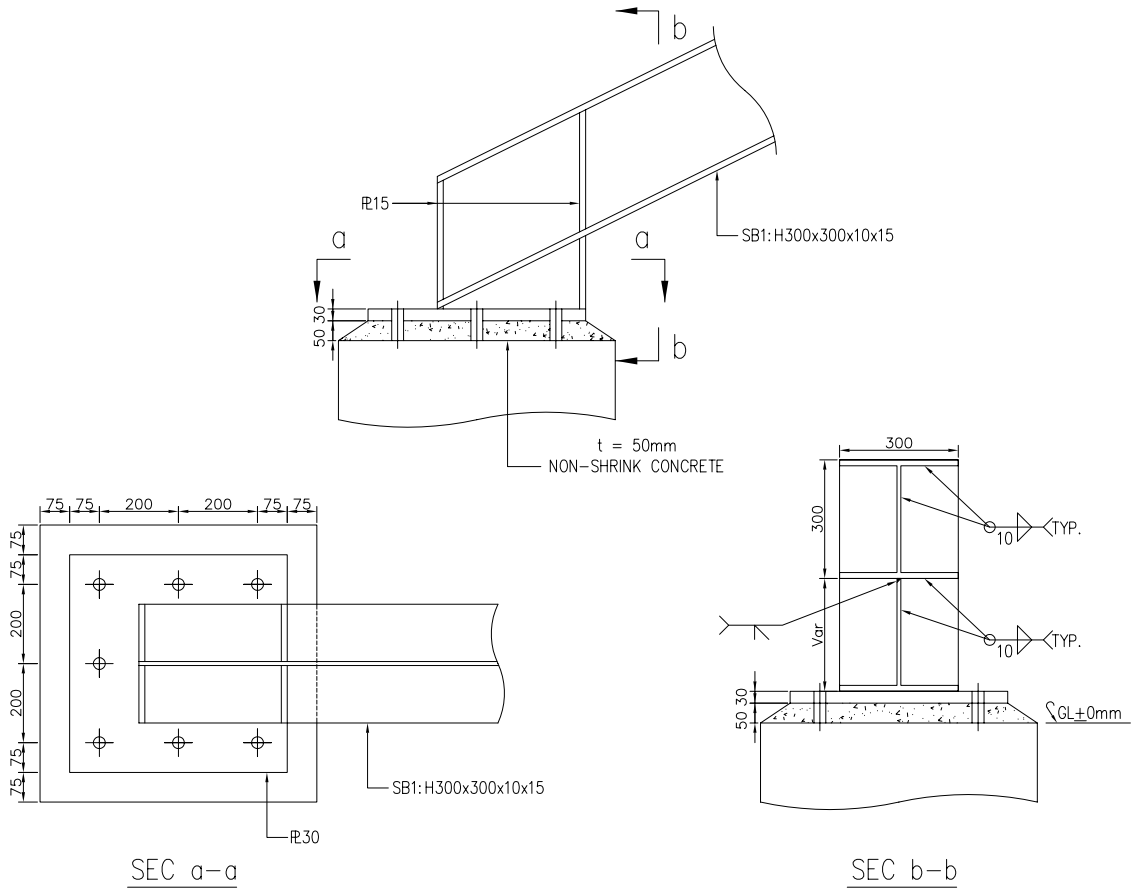

DET "2" 接合詳圖

單位: mm

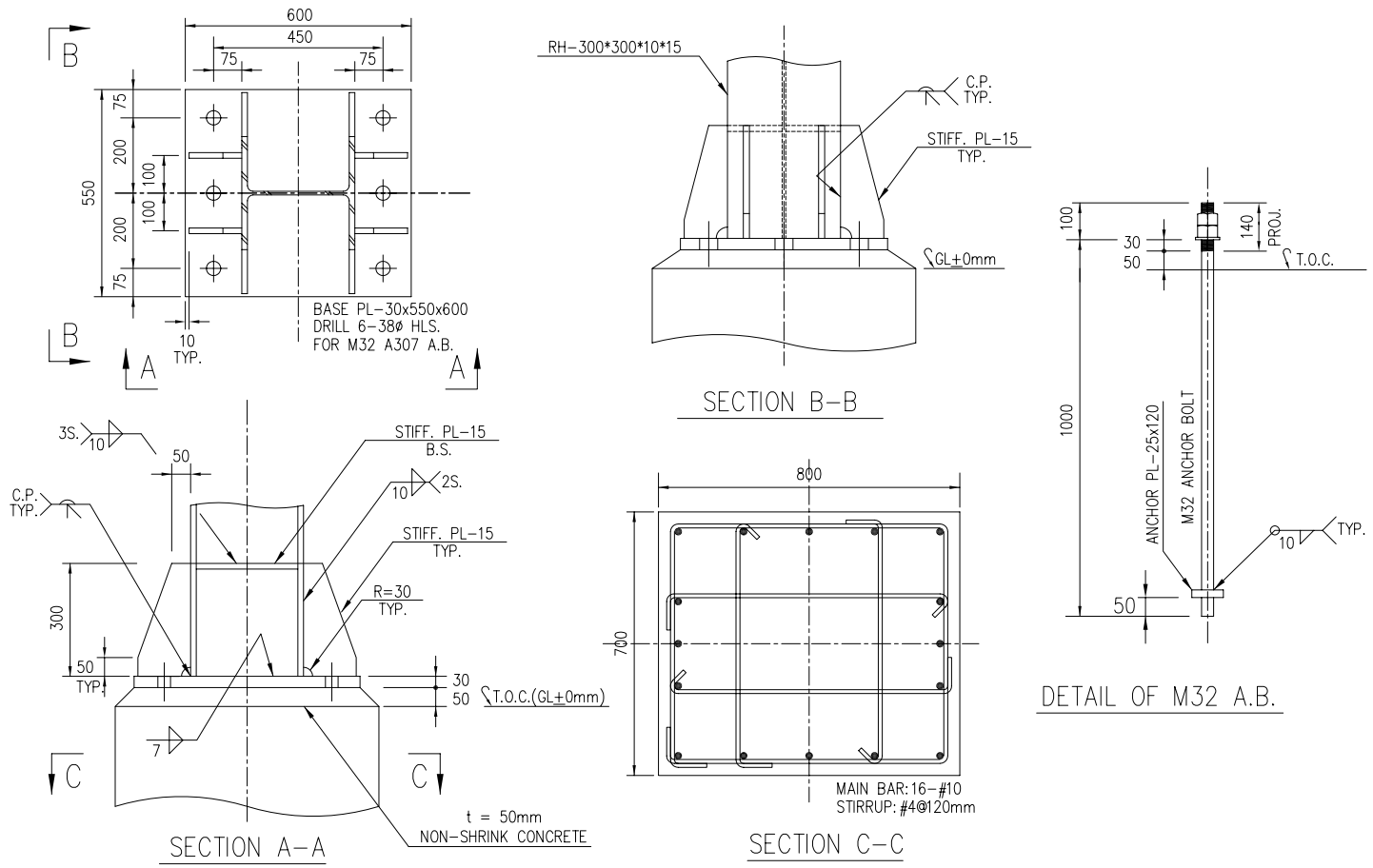

DET "3" 接合詳圖

單位: mm

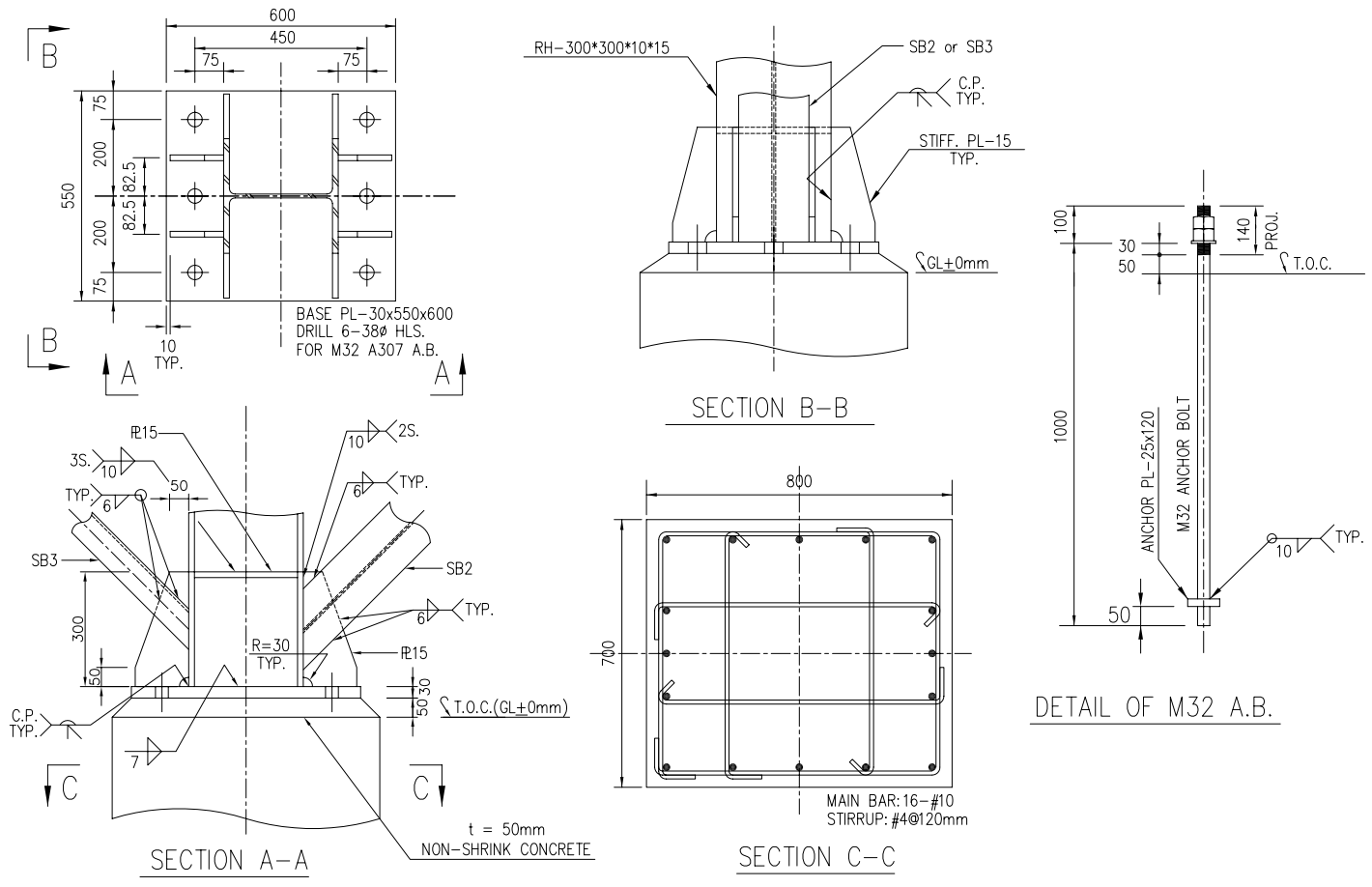

DET "4" 接合詳圖

單位: mm

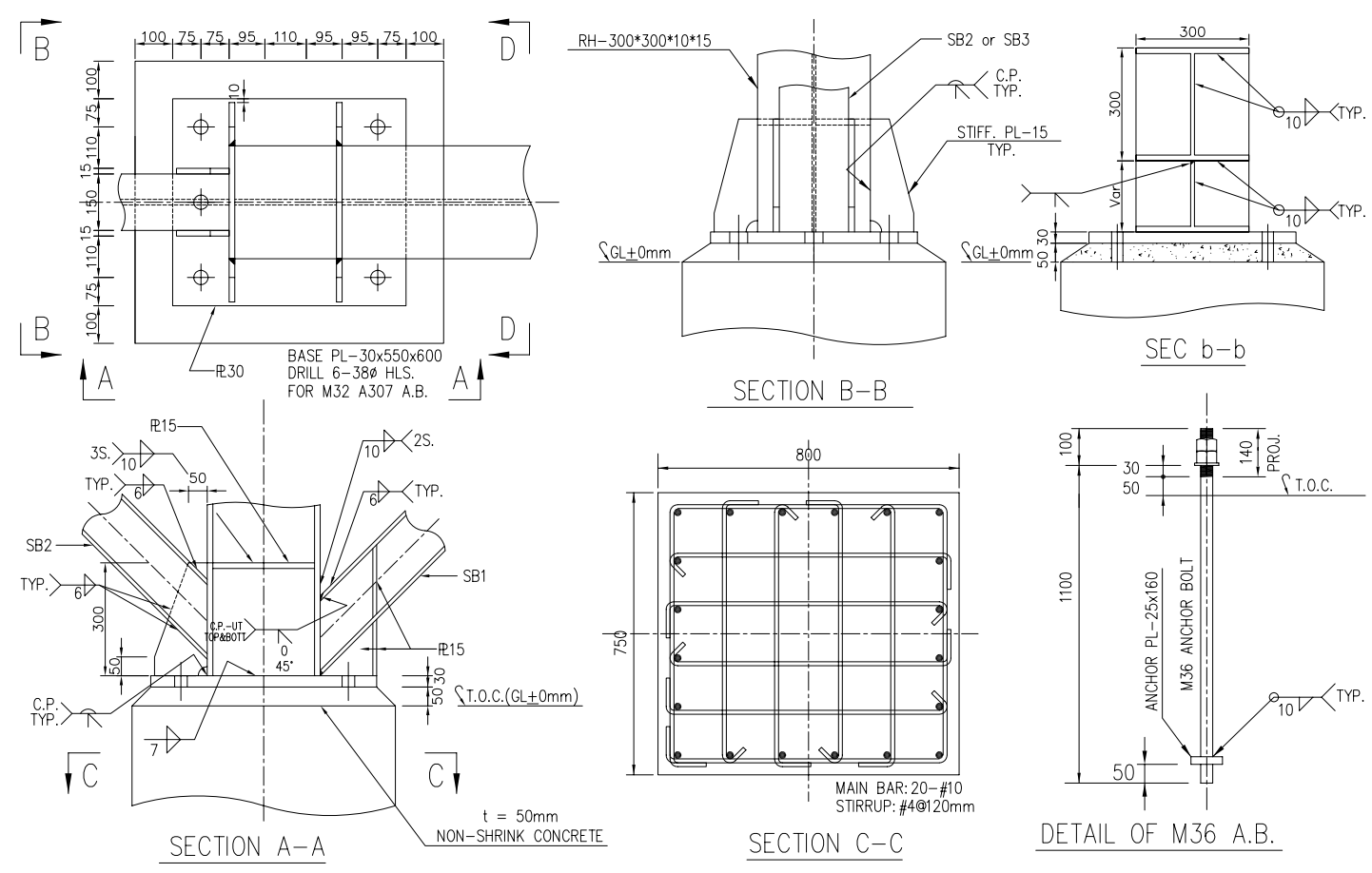

業主	嘉義市政府	設計單位	新見國際設計規劃顧問有限公司	工程名稱	嘉義市路口意象景觀改善規劃設計案-忠孝、世賢路口景觀改善計畫	圖名	接合詳圖(一)	設計圖	繪圖		課長		局長		竣工圖	繪圖		課長		局長		張號	20/23	圖號	DS2-2
									設計		技正					設計		技正		工程編號					
									覆核		副局長		核准日期			覆核		副局長		竣工日期					