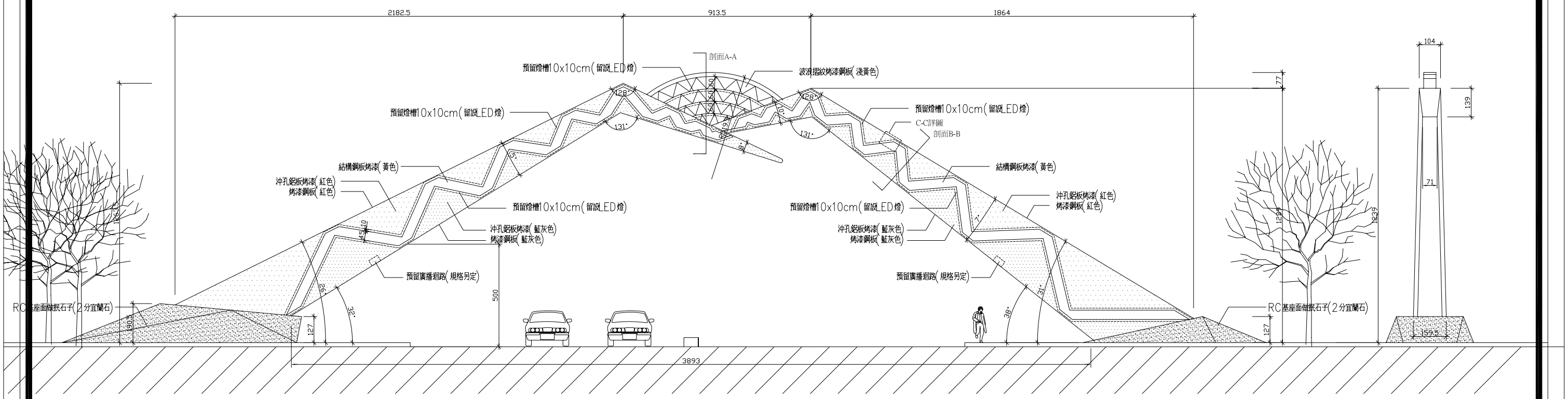

阿里山門戶地標正向立面圖

阿里山門戶地標縱向立面圖

1 / D-10 阿里山門戶地標立面詳圖

SCALE=1:200

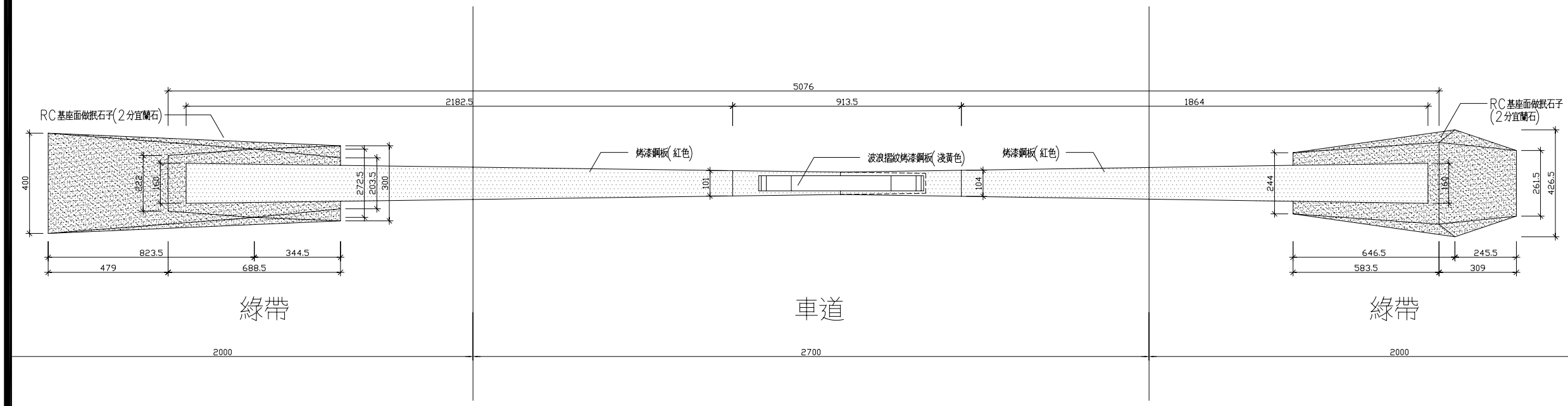

2 / D-10 阿里山門戶地標平面詳圖

SCALE=1:200

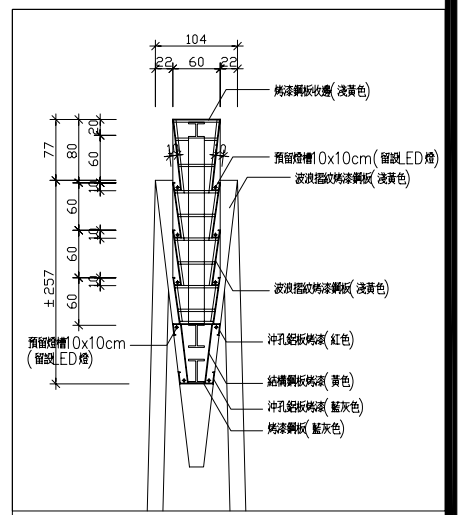

A－A剖面詳圖 SCALE=1:100

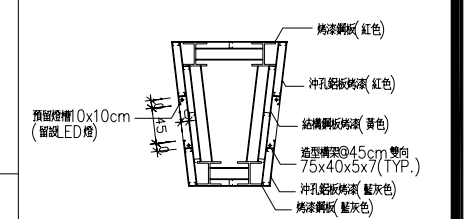

B－B剖面詳圖 SCALE=1:100

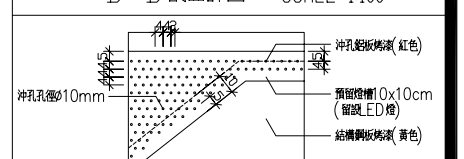

C－C詳圖 SCALE=1:20

業主	嘉義市政府	設計單位	新見國際設計規劃顧問有限公司	工程名稱	嘉義市路口意象景觀改善規劃設計案-忠孝、世賢路口景觀改善計畫	圖名	阿里山門戶地標詳圖	設計圖	繪圖		課長		局長		竣工圖	繪圖		課長		局長		張號	10/23	圖號	D-10
									設計		技正					設計		技正		工程編號					
									覆核		副局長		核准日期			覆核		副局長		竣工日期					