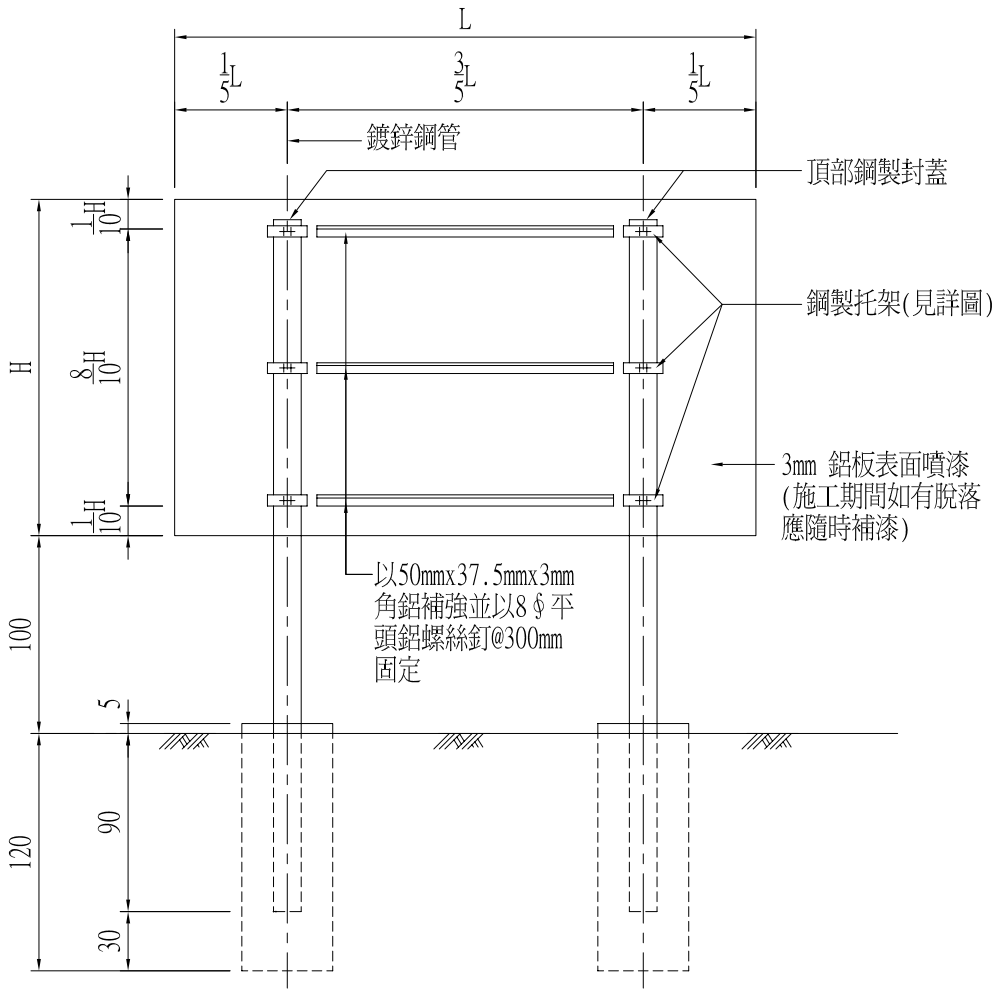

雙管柱鋁板背面圖 SCALE=1:20

(單位:cm)

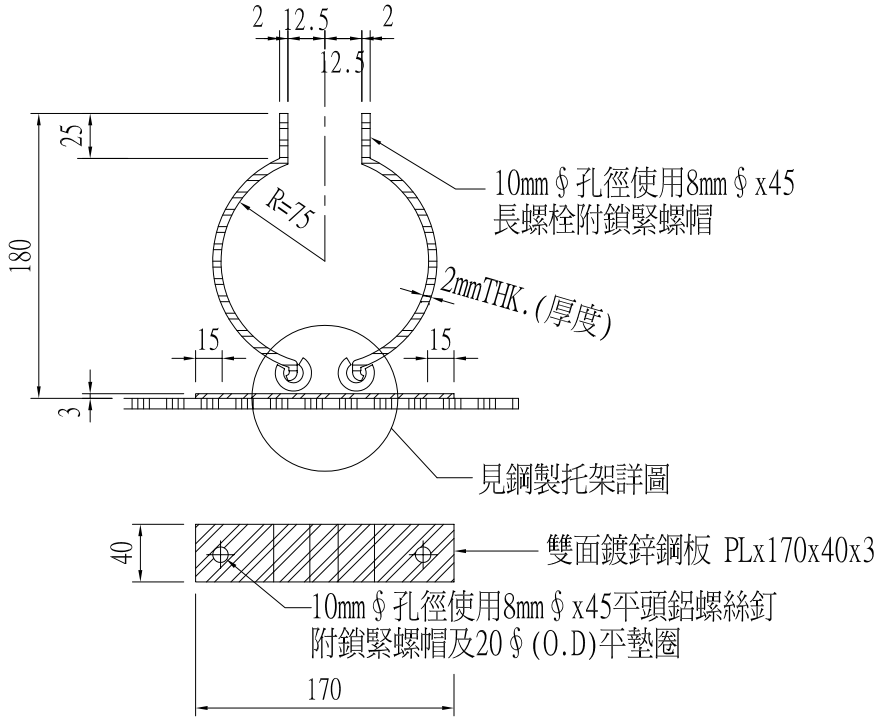

鍍鋅鋼製托架詳圖 SCALE=1:5

(單位:mm)

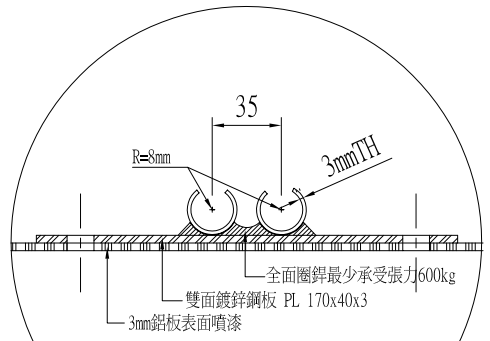

鋼製托架詳圖 SCALE=1:4

(單位:mm)

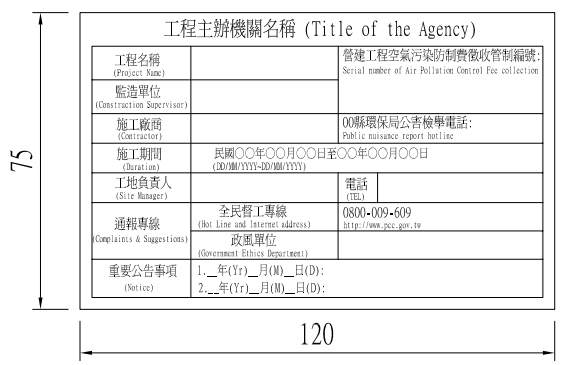

工程告示牌正面圖 SCALE=1:20

(單位:cm)

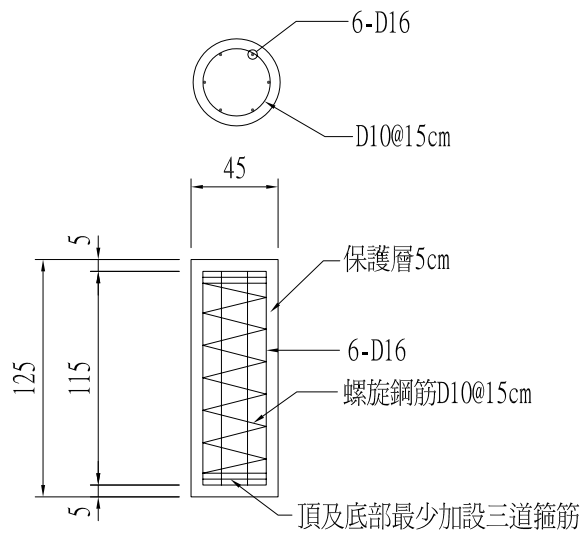

基礎詳圖 SCALE=1:40

(單位:cm)

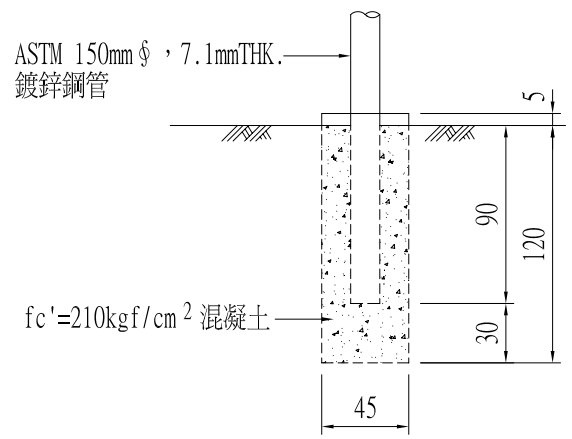

告示牌基礎圖 SCALE=1:40

(單位:cm)

業主	嘉義市政府	設計單位	新見國際設計規劃顧問有限公司	工程名稱	嘉義市路口意象景觀改善規劃設計案-林森東路縣市界路口改善計畫	圖名	工程告示牌詳圖	設計圖	繪圖		課長		局長		竣工圖	繪圖		課長		局長		張號	7/7	圖號	C-7
									設計		技正					設計		技正		工程編號					
									覆核		副局長		核准日期			覆核		副局長		竣工日期					