照明工程施工說明

1. 本工程內所有斷路器規格以圖面之標示為原則，承包商按裝之各項斷路器其極數，框架容量（ＡＦ值）及遮斷容量（ＫＡ值），不得小於圖面所註明之值。
2. 本電氣照明設備工程均按照經濟部頒訂之〞屋內外線路裝置規則〞及台電相關規定施工。
3. 凡圖中說明未詳盡而一般循例不可或缺者，承包商應按規定施做裝置，不可藉詞推諉或變相要求追加工程款項。
4. 設計圖中設備按裝位置或配管，線路徑，或與實際不符或不利施工，得依現場情況經業主或設計師指示後做適當修正。
5. 所有硬質ＰＶＣ導線管如經過車道下時須外套８２mm（３ø）鍍鋅厚鋼導線管。
6. 所有接地工程，承包商應責任施工至合乎相關規定之標準。
7. 承包商不得任意變更材料及廠牌規格，如須變更，應先報請業主及設計師同意。
8. 開關箱至台電電源預留管預埋，３〞 øＧＩＰ管至路權，並加以供台電電源引接。
9. 承包商須代辦一切接電業務，但接戶費及線路輔助費由業主負擔。
10. 承包商施工前必須提送材料送審資料經業主及監造單位認可方可施工。
11. 開關箱置於電器室依現場決定直立式或壁掛式開關箱。
12. 圖說照明設備承包商需於投標前細詳閱，於得標後均需依圖說規格內容提出送審並施作，不得任意變更設計規格，若未經審查核可即施作，於驗收時若經檢驗未符合規格，承包商需立即拆除重作其間所發生之罰款責任由承包商自行負責。
13. 承包商於得標日起１５日內需提出設備材料審查資料１式４份，經設計單位及業主單位審核認可後方可採購施作。
14. 本工程所使用之產品均需為新品，且均需符合設計規格。
15. 開關箱厚度均為2.0ｍｍ不鏽鋼製，尺寸大小均足以容納必要之設備，由承包商責任施工。

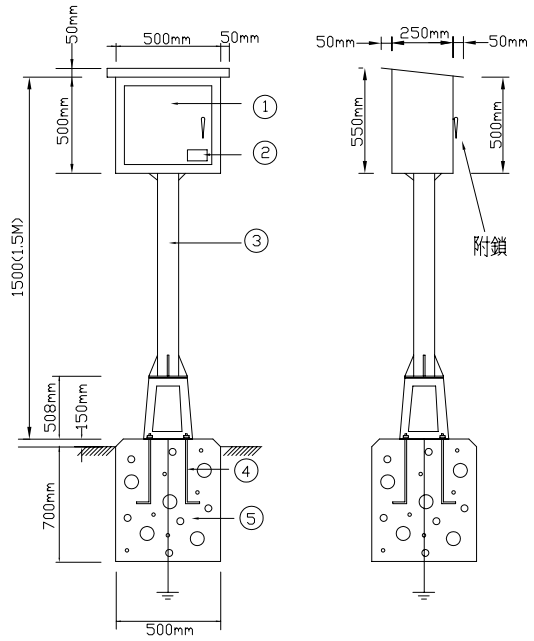

開關箱大樣圖

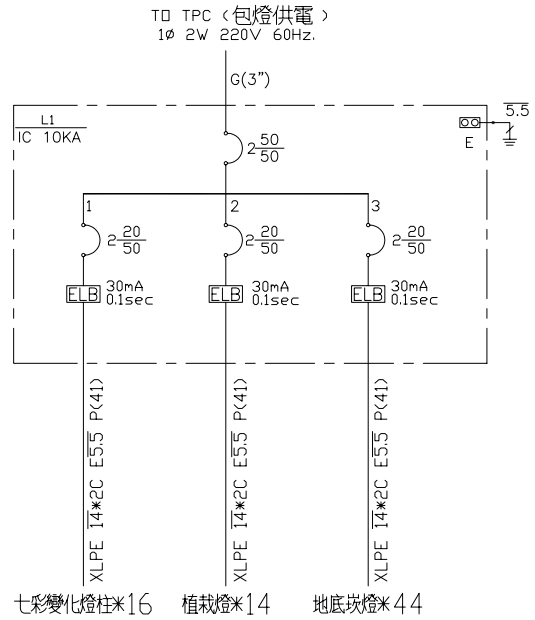

單線圖

盤名： LB1 (1ø2W 220V)												往上聯接盤名： T.P.C	
迴路	負載內容	總負載 (VA)	相負載 an	相負載 bn	相負載 cn	電流 (A)	I.C (KA)	線徑 XLPE（線別，導線，地線）(mm/mm?)	管徑 PVC (mmø)	長度 (M)	電阻 (Ω/KM)	無熔絲開關 P-AF-AT
1	七彩變化燈柱 1VAx1/16 5VAx1/16	120	120			0.6	10	T4-2/C,E5.5	41	207	1.41	2-50-20
2	植栽燈 MH 35VAx1/14	612.5		612.5		2.7	10	T4-2/C,E5.5	41	199	1.41	2-50-20
3	地底崁燈 1VAx1/16 5VAx1/44	120	120			0.6	10	T4-2/C,E5.5	41	207	1.41	2-50-20
合 計		852.5	240	612.5		3.9	10		G(3")			2-50-50

◎七彩變化燈柱，另詳圖B-6

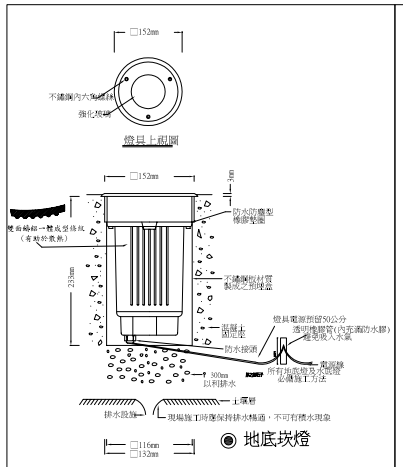

1. 燈具應為鋁合金鑄造型，且表面需加以防蝕塗裝處理。
2. 燈具開孔不銹鋼網紋材質之蜂窩蓋，以利水電來往線路穿繞施作
3. 燈具燈罩採用厚T＝8ｍｍ以上之強化玻璃透光材質製成，且內側所有防水防塵一體成型橡膠墊圈。
4. 燈具內含玻璃燈座，光源採用20～24W LED螢光燈泡，電源使用AC1φ220V60Hz。
5. 燈具供應廠商應提供出廠證明書。
6. 得標廠商應於採購前先將燈具型錄送交業主或建築師認可後方可使用。

備註：燈具外型顏色需經建築師確認。
燈具需符合戶外燈具規範。

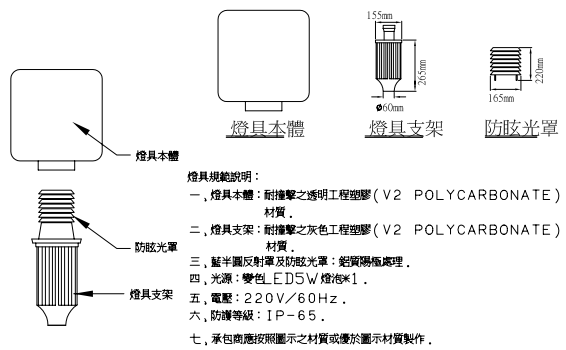

燈具規範說明：

一、燈具本體：耐撞擊之透明工程塑膠（V2 POLYCARBONATE）材質。
二、燈具支架：耐撞擊之灰色工程塑膠（V2 POLYCARBONATE）材質
三、鋁半圓反射罩及防眩光罩：鋁質陽極處理。
四、光源：變色 LED5W 燈泡*1。
五、電壓：220V/60Hz。
六、防護等級：IP-65。
七、承包商應按照圖示之材質或標示圖示材質製作。
八、標示尺寸之燈具造型增減５％以內為驗收容許標準。
九、燈具製造商需具工廠登記證明。
十、承包商應檢送正本型錄，燈具樣品送交設計單位及業主審查，經審查確認符合要求標準，方得購置安裝可使用。
十一、本燈具供應廠商應提供原廠出廠證明書供於驗收使用。

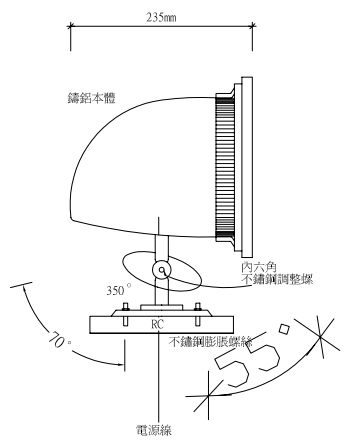

植栽燈

燈具規範：

一、本燈具本體應採用鋁金鑄造成型。
二、本燈具表面需施以防鏽塗裝處理，以具備防鏽、防蝕功能。
三、本燈具應採用５ｍｍ厚之強化玻璃材質製成，且附有防水防塵型橡膠墊圈，並要求達到ＩＰ－67國際防護等級須附測試報告影本且須與正本對照過。
四、本燈具附有調整角度之調整螺，適合於各種投射角度。
五、本燈具內含G-12瓷質燈座，光源採用複金屬35W燈泡，電源使用ＡＣ　１φ　２２０Ｖ 60Hz。
六、本燈具供應廠商應提供原廠出廠證明書及保固書。
七、得標廠商應於採購前先將燈具型錄正本送交業主或建築師認可後方可使用。

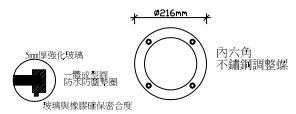

業主	嘉義市政府	設計單位	新見國際設計規劃顧問有限公司	工程名稱	嘉義市路口意象景觀改善規劃設計案-北港、世賢路口景觀改善計畫	圖名	燈具詳圖

設計圖								竣工圖								張號	7/8	圖號	B-7
	繪圖		課長		局長				繪圖		課長		局長						
	設計		技正						設計		技正		工程編號						
	覆核		副局長		核准日期				覆核		副局長		竣工日期						